Barnstead™超純水精製装置　Aquanexシリーズ　データシート

- 信頼性の高い水質に加え、コスト削減に重きをおき開発されたフラグシップモデル！
- 前処理システムとのセットで、安全な環境で超純水・純水が使用可能に！
- Touch Smartディスペンサー搭載
- UIディスプレー初搭載モデル
- TOC＜3ppbを維持するWカートリッジ

Aquanexモデル	Aquanex 10L system	Aquanex 10L system-complete	Aquanex 30L system	Aquanex 30L system-complete
Aquanex型式	7101010	7101011	7201030	7201031
タンク容量	内蔵10Lタンク		外部タンク30L	
超純水用途・精製水質				
用途	分子生物学、PCR、DNA、モノクローナル抗体、細胞培地無機および有機トレース分析、HPLC、ICP-MS、IC,TOC分析			
比抵抗値	18.2MΩ.㎝@25℃			
導電率	0.055μS/㎝			
TOC値	＜3PPB			
精製量(RO)	Aqanex:16L/h			
バクテリア	＜0.001CFU/mL			
エンドトキシン	＜0.001EU/mL			
採水流量	最大2.0L/min		最大1.5L/min	
純水用途・精製水質				
用途	・ラボ用ガラス器具のすすぎ　・オートクレーブと超純水精製装置への提供　・緩衝液、試薬および培地の調製と希釈			
比抵抗値	1-10MΩ.㎝@25℃			
導電率	0.1 - 1.0μS/cm			
給水要件				
供給水	飲用水道水(逆浸透、イオン交換または蒸留で前処理済であること)			
給水導電率	1500 μS/cm (670 Ω·cm)まで			
濁度	＜1 NTU			
温度	2～35℃			
圧力	2～6bar			
本体仕様				
電源(消費電力)	AC100V 50Hz/60Hz			
外形寸法	本体　W610×D406×H622㎜ ディスペンサー　W271×D380×H882㎜ 減圧バルブ前処理システム　W280×D178×H396㎜		本体　W610×D406×H622㎜ ディスペンサー　W271×D380×H882㎜ 減圧バルブ前処理システム　W280×D178×H396㎜	
重量	本体　32㎏、ディスペンサー　9kg、 減圧バルブ前処理システム　11.1kg		本体　32㎏、ディスペンサー　9kg、 減圧バルブ前処理システム　11.1kg 外付30Lタンク　38kg(満水時)	
ディスペンサー	超純水:採水バルブ(0.1μm最終フィルター付属)（ディスペンサーコード3m）			

Barnstead™Aquanex™超純水・純水精製装置

●Aquanexシリーズ（本体）

商品コード	品番	品名	備考
021397	7101010	Aquanex 10L system	10Lタッチスマートディスペンサースタンド付
021398	7101011	Aquanex 10L system-complete	10Lタッチスマートディスペンサースタンド付
021399	7201030	Aquanex 30L system	30Lタンク付　タッチスマートディスペンサースタンド付
021400	7201031	Aquanex 30L system-complete	30Lタンク付　タッチスマートディスペンサースタンド付

●Aquanexシリーズ（タンク）

商品コード	品番	品名	備考
021401	7301035	Aquanex 30L Tank	—

●Aquanexシリーズ（アクセサリ）

商品コード	品番	品名	備考
021402	7601040	Aquanex Touch smart dispenser and stand	タッチスマートディスペンサースタンド付
021403	7501050	Aquanex De-Ionization packs includes rig	イオン交換カートリッジパック
021404	7601060	Aquanex Wall mount	壁掛けキット

●Aquanexシリーズ（消耗品）

商品コード	品番	品名	備考	交換目安
020872	50157608	ROメンブレン	—	最大12ヶ月
020623	09.1002	185/254nmUVランプ	—	最大2年
020605	50133980	ウルトラフィルター	—	最大2年
020616	06.5002	エアーベントフィルター	内蔵10Lタンク、外付30Lタンク用	最大2年
021211	50157375	0.1μm最終フィルター	—	最大12ヶ月
020704	D502113	1 Micron Prefilter	減圧バルブ付き前処理システム用	最大2年
020705	D502114	Cart RO Anti-Scalent	減圧バルブ付き前処理システム用	最大2年
020706	D502115	Extruded Carbon Filter	減圧バルブ付き前処理システム用	最大2年

●減圧バルブ付き前処理システム

商品コード	品番	品名	備考
020704	D502113	1 Micron Prefilter	–
020705	D502114	Cart RO Anti-Scalent	–
020706	D502115	Extruded Carbon Filter	–

Aquanex　本体

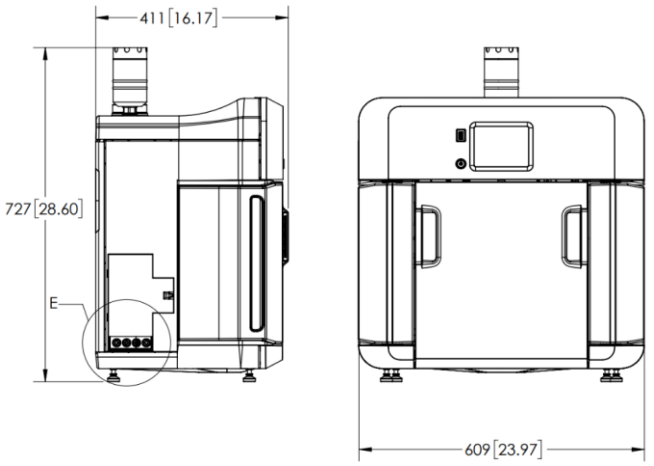

タッチスマートディスペンサースタンド

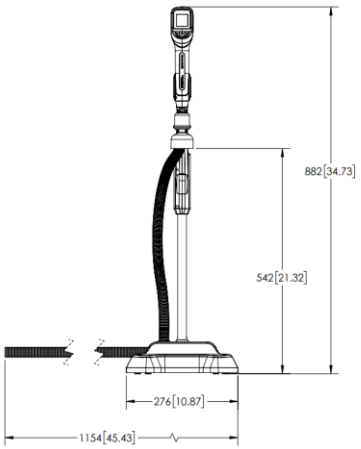
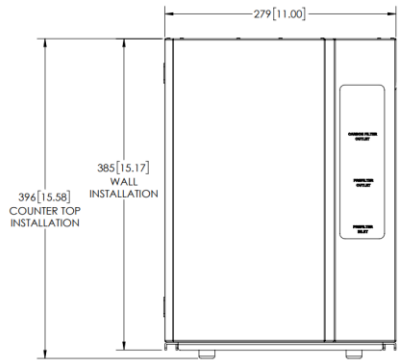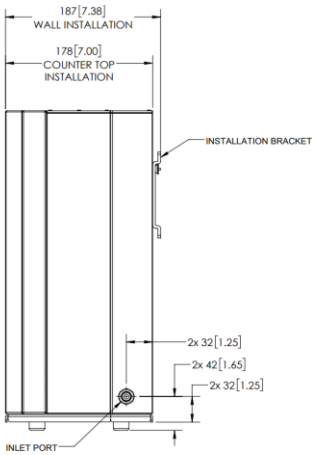
減圧バルブ付き前処理システム