Haier | Haier Biomedical

-86℃ノンフロン超低温槽
BPSTシリーズ DW-86L358BPST

さらなる進化を遂げた、次世代の超低温フリーザー。
従来のBPSTシリーズを超え、圧倒的な信頼性と操作性。

ステータス表示ライトバー



機器の状態が一目でわかる。

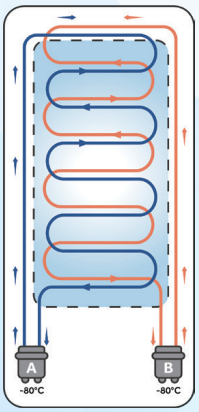

デュアル冷却システム

2系統の独立システム設計により、
片側1系統の故障時でも
温度維持が可能



コンパクト設計

狭いスペースでも設置可能です。

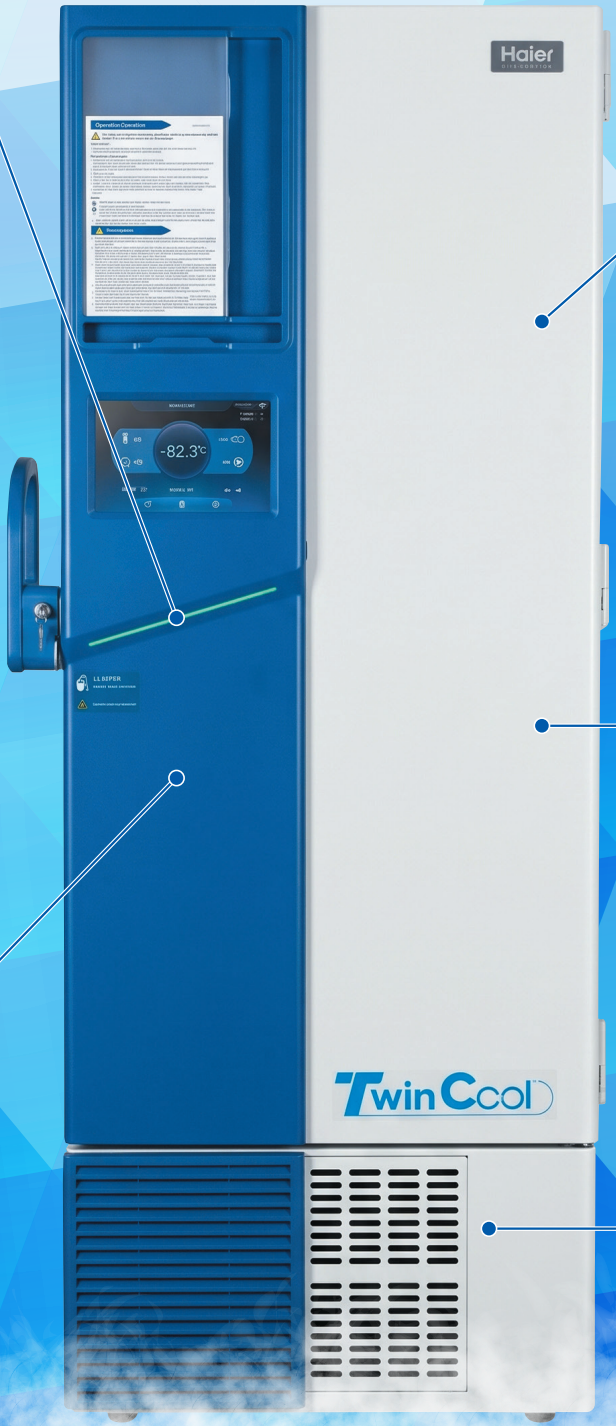



高強度発泡内ドア

内側の結露を大幅に抑制し、
保温効率と信頼性が向上

SVIP
（高性能断熱構造）

保温効果がさらに向上

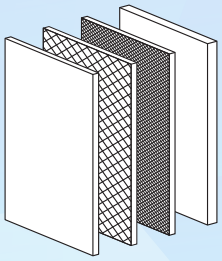

4基ファンへのアップグレード

放熱効率が上がり、
故障のリスクが軽減しました。

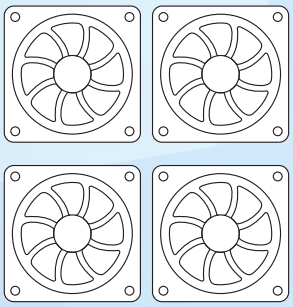

Asahi 朝日ライフサイエンス株式会社

5年保証



ユニバーサルパワー・サプライ仕様
供給電源が単相100V 50Hz/60Hzまたは単相200V 50Hz/60Hzで使用でき、設置場所の選択が広がります。

制御システム
コンプレッサーやファンの状態をリアルタイムで監視し、故障の予兆を事前にアラートでお知らせします。

±2℃
温度の均一性
±2℃に向上

クイックオープン機構
素早くドアを開閉できます

5年保証 こちらの製品は**5年保証**です。(注：消耗品は含まれません)
製品対応対応およびメンテナンスは弊社（国内）で行ないます。

型　式	DW-86L358BPST		
内容量	358L	冷却システム	デュアル冷凍システム
温度設定範囲	-40 ～ -86℃	ノイズ	<44dB
本体重量	230kg	デフロスト	マニュアル方式
外形寸法	W770×D876×H1886mm	供給電源	100～230V　50/60Hz
槽内寸法	W490×D600×H1260mm	定格電力	1300W
本体外・内装材	純ポリエステル焼付塗装鋼板	消費電力	5.97 kWh/day
断熱材	真空断熱材（VIP）＋CFCフリー発泡断熱材	放熱量	214kcal/h
インナードア（枚数／材質）	2枚／亜鉛メッキ鋼板+発泡ポリスチレン内張り	冷却性能　槽内温度均一性	±2℃
棚板（枚数／材質）（寸法 ／耐荷重）	3枚／ステンレス	プルダウン25℃ to −80℃	198分
	W543×D478mm／40kg	プルアップ−80℃ to −50℃	210分
キャスター	4個（調整脚2個付）	1系統冷凍回路運転時の冷凍性能	-80℃（周囲温度:18 ～ 25℃）
サービスポート	本体裏面2ケ所（上部および下部に各1ケ所）	出力機能	RS485 インターフェース・USB 機能
温度制御／温度表示	マイクロプロセッサ／タッチスクリーンLCD　温度表示0.1℃単位		
ドアロック	シリンダー錠（鍵4本）、電気錠（オプション）+南京錠穴付き		
冷媒	ハイドロカーボン自然冷媒（HC）　自然冷媒R600a／R1150		
設置環境条件	室内（室温10℃～32℃）および腐食性、火気、爆発物のない環境 10℃～18℃<室温<25℃～32℃　相対湿度57%以下／18℃≦室温≦25℃　相対湿度80%以下		
アラーム機能 ディスプレイ表示／ブザー	高温・低温警報、停電警報、扉開放警報、メインセンサー故障警報、凝縮センサー故障警報、 コンデンサー汚れ警報、周囲温度高温警報、バッテリー逆接続警報、バッテリー残量低下故障警報		

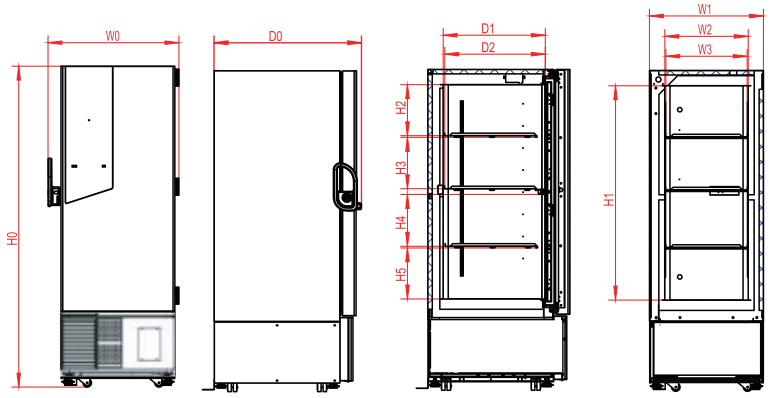

W0	全幅	770mm
W1	外幅	670mm
W2	内箱幅	490mm
W3	棚有効幅（フリーザーラック用）	478mm
D0	外奥行	876mm
D1	内箱奥行	600mm
D2	最大収納奥行	591mm
H0	高さ	1886mm
H1	内箱高さ	1260mm
H2	1段目高さ	300mm
H3	2段目高さ	302mm
H4	3段目高さ	304.5mm
H5	4段目高さ	300mm

50年の超低温槽の販売・サービスの実績を持つ弊社が販売・設備・保守・サービスを一貫して行います。

朝日ライフサイエンス株式会社
本社　〒359-0016 埼玉県所沢市新郷212

東日本販売部　〒359-0016　埼玉県所沢市新郷212　☎(04)2951-7166(代表) FAX(04)2951-7170
西日本販売部　〒540-0037　大阪市中央区内平野町3丁目2番10号　☎(06)6942-9333(代表) FAX(06)6943-9300
福岡販売部　〒812-0004　福岡市博多区榎田2丁目7番14号 サンビュー空港ビル10号　☎(092)418-1356(代表) FAX(092)418-1309
技術サービスセンター　〒359-0016　埼玉県所沢市新郷212　☎(04)2951-7177(代表) FAX(04)2951-7179

URL:http://www.Asahi-LS.co.jp　E-mail:asahi@Asahi-LS.co.jp

※仕様および価格は、予告なしに変更することがありますのでご了承ください。
このカタログの記載内容は、2026年9月現在のものです。

2026.09