thermo scientific
契約販売代理店

Barnstead™超純水・純水精製装置 Smart2Pureシリーズ データシート

- 水道直結の一体型モデル コストパフォーマンスを生かした熟成モデル
- モデル6はタンク内蔵モデル
- モデル12は外部タンク専用モデル
- ハンドディスペンサー設置で純水採水も可能



Smart2Pure 6モデル		Smart2Pure 6 UV	Smart2Pure 6 UV/UF
Smart2Pure 6型式		50129885	50129887
Smart2Pure 12モデル		Smart2Pure 12 UV	Smart2Pure 12 UV/UF
Smart2Pure 12型式		50129890	50129845
超純水用途・精製水質			
用途		無機及び有機トレース分析、HPLC、IPC-MS、IC、TOC分析	分子生物学、PCR、DNA、モノクローナル抗体、細胞培地
比抵抗値		18.2MΩ.cm@25℃	
導電率		0.055μS/cm	
TOC値		<5PPB	
バクテリア		<0.01CFU/mL	
エンドトキシン		n/a	<0.001EU/mL
採水流量		最大1L/min	最大0.6L/min
純水用途・精製水質			
用途		・ラボ用ガラス器具のすすぎ ・オートクレーブと超純水精製装置への提供 ・緩衝液、試薬及び培地の調製と希釈	
比抵抗値		15-10MΩ.cm@25℃	
導電率		0.067-0.1μS/cm	
精製量		SmartPure3:3L/h SmartPure6:6L/h SmartPure12:12L/h	
超純水水質			
精製方法	細菌・パイロジェン、無機固体の除去	ROカートリッジ	
	微生物の不活性化、有機化合物の酸化	185/254nm UVランプ	
	有機物と塩素の除去	イオン交換カートリッジ	
	パイロジェンとヌクレアーゼの除去	n/a	ウルトラフィルター
	バクテリアと微粒子の除去	0.2μm最終フィルター	
給水要件	供給水	飲用水道水	
	TDS	<500ppm	
	濁度	<1.0NTU	
	PH	4～11	
	温度	2～35℃	
	圧力	1～6bar	
本体仕様	電源(消費電力)	AC100V 50Hz /60Hz(0.06KW)	
	外形寸法	Smart2Pure3&Smart2Pure6: W305×D390×H545mm Smart2Pure12:W300×D390×H545mm	
	重量	Smart2Pure3&Smart2Pure6: 21kg Smart2Pure12:20kg	
	給水コネクター	3/4"NPT	
	モニタリング機能	超純水比抵抗値(または導電率)/超純水温度	
	ディスペンサー	超純水:採水バルブ(0.2μm最終フィルター付属 型式:09.1003) 純水:採水ポート	
	リザーバータンク	SmartPure3&SmartPure6:内蔵6Lタンク(ベントフィルター付属 型式:22.0091) Smart2Pure12:外部タンク30Lまたは60L 30Lタンク型式:50155497 外寸:H603×W380mm 重量:8kg 60Lタンク型式:50155501 外寸:H914×W380mm 重量:15kg 型式:06.5001 オーバーフロー(細菌や他の微生物侵入防止) 型式:06.5002 エアーベントフィルター(CO_2のタンク混入を防ぎ、カートリッジ寿命を延ばす)	
オプション	ハンドディスペンサーキット	型式:50138221 タンクに接続する3mのコード付きハンドディスペンサー0.2μm最終フィルターが付属 	

Barnstead™超純水・純水精製装置 Smart2Pureシリーズ

●Smart2Pureシリーズ(本体)

商品コード	品番	品名	備考
020726	50129885	Smart2Pure 6 UV	—
020727	50129887	Smart2Pure 6 UV/UF	—
020728	50129890	Smart2Pure 12 UV	—
020617	50129845	Smart2Pure 12 UV/UF	—

●Smart2Pureシリーズ(アクセサリ)

商品コード	品番	品名	備考
020767	—	前処理フィルターキット (Smart2Pure)	ハウジング、5μフィルター、置台、取り外し工具

●Smart2Pureシリーズ(リザーバータンク)

商品コード	品番	品名	備考
020618	50155497	30Lリザーバータンク	06.5001オーバーフロー, 06.5002エアーベントフィルター
020619	50155501	60Lリザーバータンク	06.5001オーバーフロー, 06.5002エアーベントフィルター

●Smart2Pureシリーズ(リザーバータンクアクセサリ)

商品コード	品番	品名	備考
020787	50138221	ハンドディスペンサーキット	純水分注用3mコード付き(0.2μm最終フィルター付属)

●Smart2Pureシリーズ(消耗品)

商品コード	品番	品名	備考	交換目安
020621	09.2006	前処理機能付きROメンブレン	Smart2Pure 6用	最大12ヶ月
020622	09.2012	前処理機能付きROメンブレン	Smart2Pure12用	最大12ヶ月
020623	09.1002	185/254nmUVランプ	—	最大2年
020624	09.1020	イオン交換カートリッジ	—	最大12ヶ月
020609	50133981	ウルトラフィルター	UF(ウルトラフィルター) 搭載モデル	最大2年
020606	09.1003	0.2μm最終フィルター	超純水採水バルブ/ 純水ハンドディスペンサーキット用	最大12ヶ月
020610	22.0091	エアーベントフィルター	Smart2Pure 6 内蔵6Lタンク用	最大2年
020616	06.5002	エアーベントフィルター	外部リザーバータンク用	最大2年

●前処理装置(消耗品)

商品コード	品番	品名	備考	交換目安
021175	ZMB-005-250(5μ)	前処理5μmフィルター(250)	—	最大12ヶ月

Smart2Pure6 本体

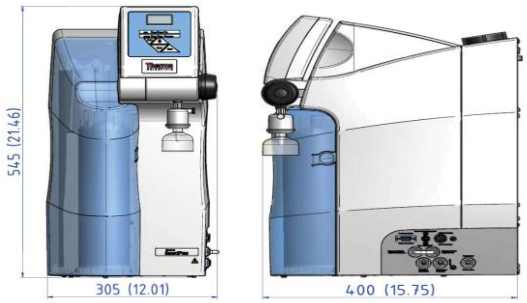

Smart2Pure12 本体



30Lリザーバータンク

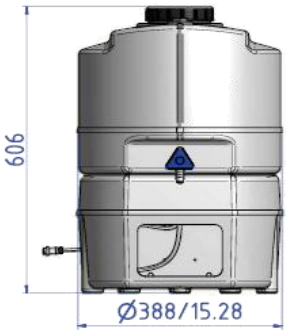

60Lリザーバータンク



前処理フィルターキット：ハウジング、5μフィルター



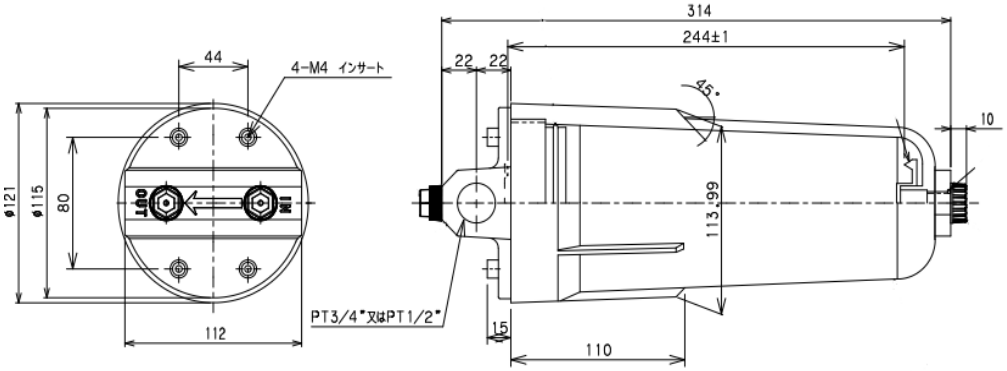

前処理フィルターキット：置台



